Моноблочный насос Wellmix NBW L 65-40-250-11/2-380-G-BQCN

Консольно-моноблочные насосы · Артикул 21049979 · Серия NBW L

1. Обзор

Общие сведения

NBW L - серия промышленных одноступенчатых горизонтальных насосов. Насосы имеют осевой всасывающий и радиальный напорный, присоединение насоса к трубопроводам – фланцевое, диаметром от 50/32 мм до 125/100 мм (всасывающий/напорный патрубки).
Номинальный расход насосов - от 15,0 до 200,0 м³/ч, номинальный напор – от 10 до90 м.
Электродвигатели имеют мощность от 0,75 до 45,0 кВт, 2 полюса.

Основные данные

Максимальная мощность, кВт	11
Максимальный напор, м	66,3
Максимальная производительность, м3/ч	52
Номинальный напор, м	63,5
Номинальная подача, м3/ч	27
Максимальное давление в системе, бар	16

2. Гидравлические характеристики

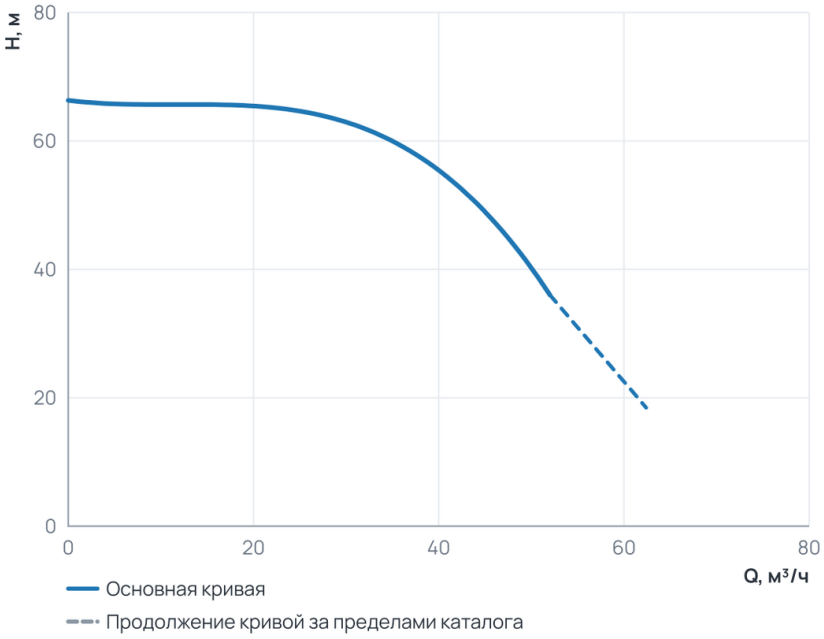

Рабочий диапазон

Подача Q	0 … 52 м³/ч
Напор H	36 … 66,3 м

Пунктир на диаграмме — продолжение кривой за пределами каталога производителя.

3. Технические данные

Общие сведения

Серия	NBW L

Гидравлические данные

Номинальный напор, м	63,5	Максимальный напор, м	66,3
Номинальная подача, м3/ч	27	Максимальное давление в системе, бар	16
Максимальная производительность, м3/ч	52	Максимальная производительность, л/мин	866,67

Материалы

Материал корпуса	Чугун	Материал рабочего колеса	Чугун

Монтаж и присоединение

Вес, кг	116

Электродвигатель

Номинальный ток, А	24,7	Параметры электросети	3~400 В, 50 Гц
Максимальная мощность, Вт	11000	Максимальная мощность, кВт	11
Номинальная частота вращения, об/мин	2900		

4. Габаритные размеры

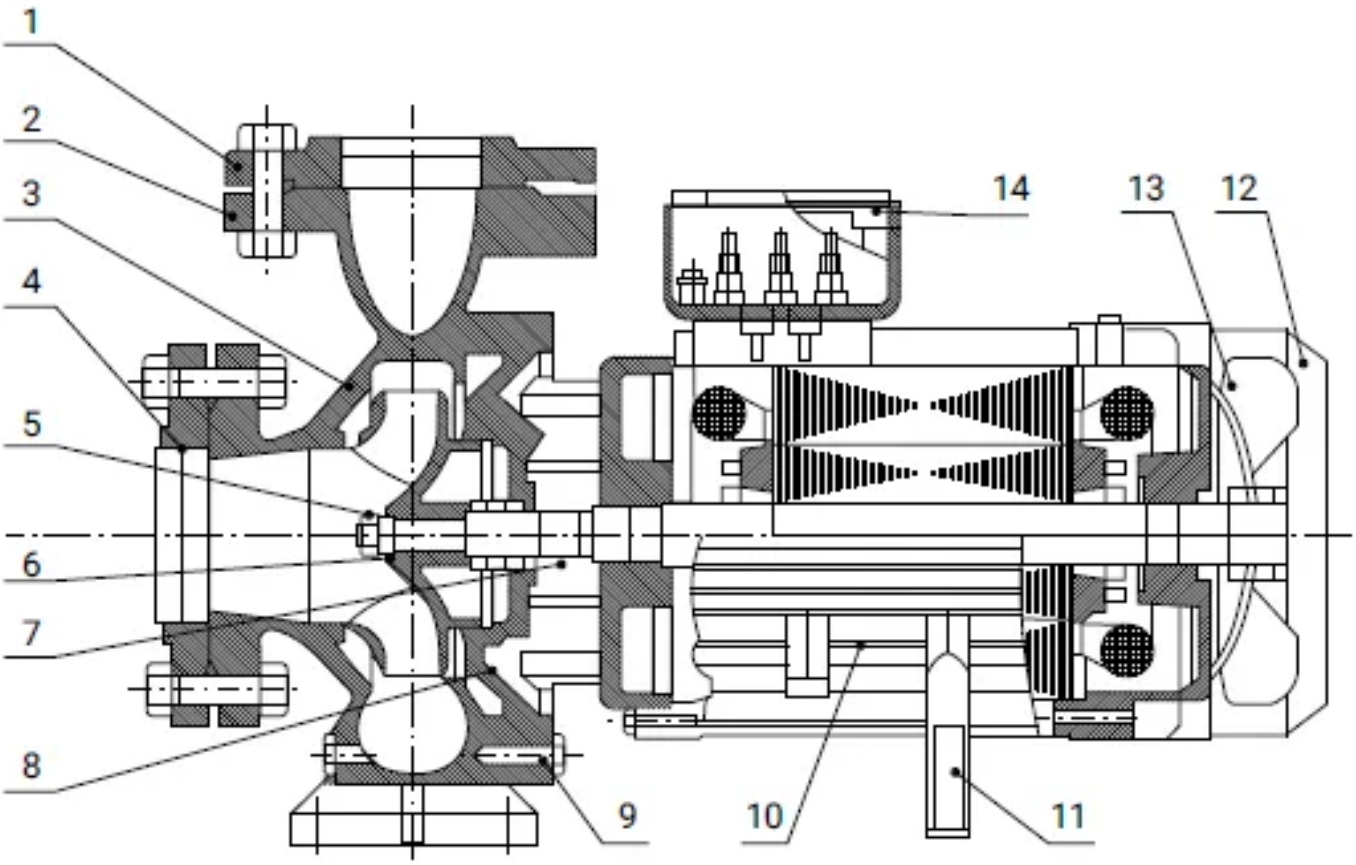

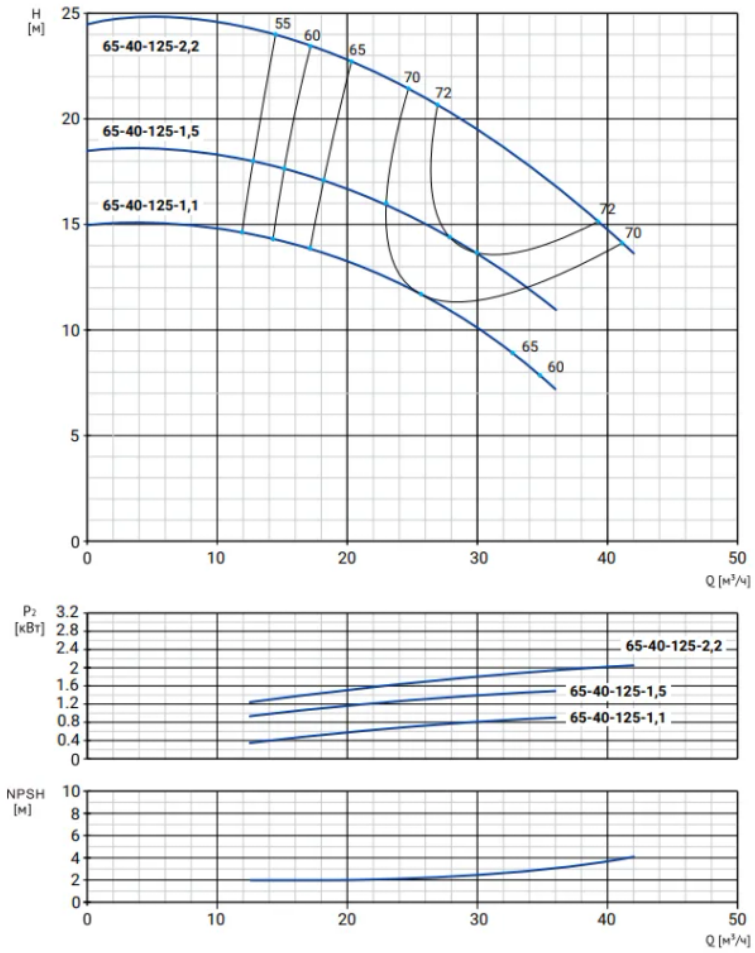
H [м]
65-40-125-2,2
65-40-125-1,5
65-40-125-1,1
55
60
65
70
72
Q [м³/ч]
P₂ [кВт]
NPSH [м]

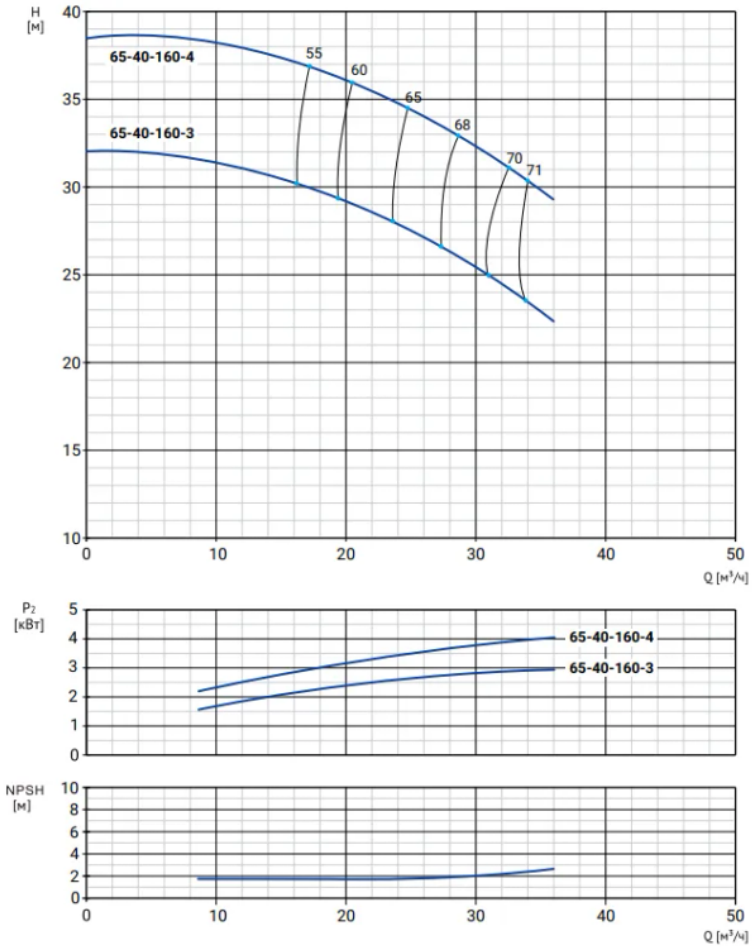
H [м]
65-40-160-4
65-40-160-3
55
60
65
68
70
71
Q [м³/ч]
P₂ [кВт]
NPSH [м]

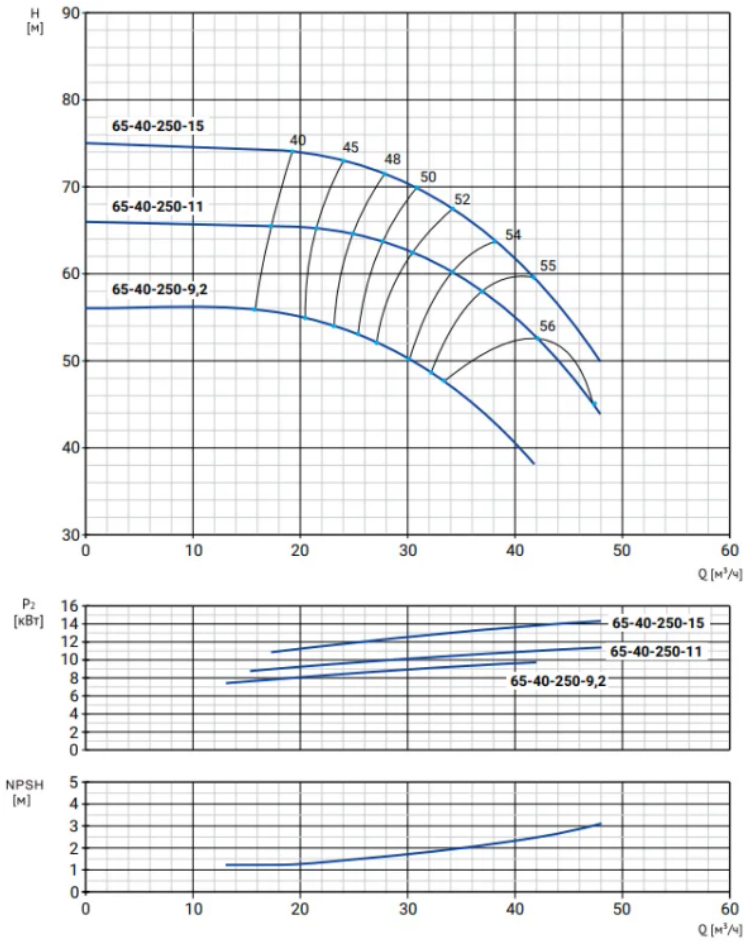

Наименование	a	f	h	h1	n	n1	n2	b	s
NBW L 65-40-250-11/2-380-G-BQCN	94	622	415	185	331	252	331	96	17

5. Данные для заказа

Наименование	Моноблочный насос Wellmix NBW L 65-40-250-11/2-380-G-BQCN
Артикул	21049979
Производитель (марка)	WELLMIX
Серия	NBW L
Вид оборудования	Консольно-моноблочные насосы
Вес, кг	116

6. Документация

Листы данных производителя

- NBW L 65-40-200-5,5_2 21049982
- NBW L 65-40-200-7,5_2 21049981
- NBW L 65-40-250-11_2 21049979
- NBW L 65-40-200-5,5_2 21049982
- NBW L 65-40-200-7,5_2 21049981
- NBW L 65-40-250-11_2 21049979

Инструкции и паспорта

- Паспорт, инструкция по монтажу эксплуатации NBW L 14.08.2026
- Паспорт, инструкция по монтажу и эксплуатации NBW L 14.09.2026
- Паспорт_ инструкция по монтажу эксплуатации NBW L от 15.10.2026

Каталоги

- Каталог NBW L, NBW 28.07.2026

- Каталог NBW L, NBW 14.09.2026

3D и CAD-модели

- BIM-модель Revit, серия NBW L (серия NBW) — архив WELLMIX
- Чертежи DWG, серия NBW L (серия NBW) — архив WELLMIX
- 3D-модель STEP, серия NBW L — архив WELLMIX

Документы прилагаются к товару — в карточке товара и в архиве документов для тендера.